サウンドフェスタ2006

SOUND FESTA 2006

http://www.sound-festa.com

平成１８年6月6日（火）１０：００～１８：００
平成１８年6月7日（水）１０：００～１８：００

グランキューブ大阪（大阪国際会議場）

５階メインホール・メインホワイエ 他

協　賛：日本橋オーディオ店会（NASA）
　　出展関係各社
運　営：サウンドフェスタ２００６運営事務局

ごあいさつ

ようこそ　サウンドフェスタ２００６へのご来場、誠にありがとうございます。
　おかげさまで『サウンドフェスタ』は今回で１２回目をむかえることとなりました。
これもひとえにご来場の皆様、関係者各位のご支援ご協力の賜物と誠に感謝する次第です。

昨年は大阪マーチャンダイズマート（OMM）にて『サウンドフェスタ２００５』を開催致しましたが、その折多くのご来場者で会場に熱気があふれる様子を目の当たりにし関西においてもこのようなイベントが必要であると改めて実感いたしました。
今年も協賛各社様の積極的なご協力と、前回･前々回と同様に『日本橋オーディオ店会(NASA)』様のご協賛を頂き、開催の運びとなりました。

この機会に日頃よりご関心、ご興味の機器を

見て、聴いて、触れて

比較、検討の場として頂き、皆様方の日常業務に、またシステムアップの手助けとして少しでもお役に立てれば幸いに存じます。

開催に際し、本趣旨にご賛同頂きました関係者各位に対し、改めて厚くお礼を申し上げますまた限られた時間内での進行のため、運営に不行届きな点もあろうかと存じますが、今後の課題とさせて頂きますので何卒ご容赦の程お願い申し上げます。

このたびの催しを通じ、皆様の親睦がさらに深まることを祈念し、ご挨拶とさせて頂きます。

２００６年6月吉日
サウンドフェスタ２００６運営事務局

展 示 会 場

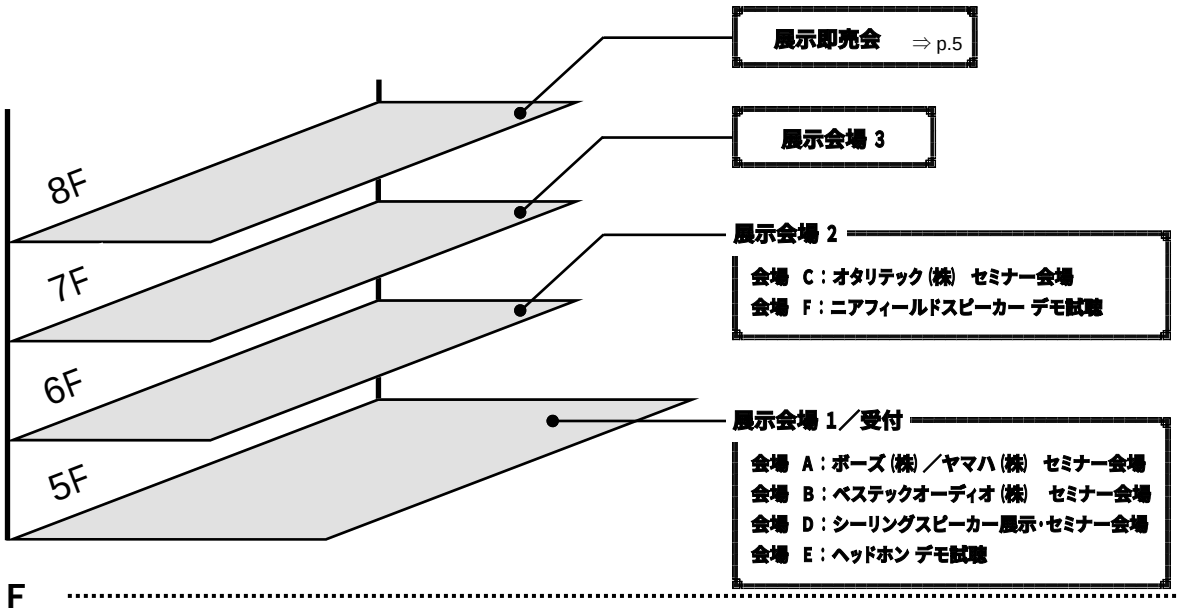
8F
7F
6F
5F
展示即売会 ⇒ p.5
展示会場 3
展示会場 2
会場 C：オタリテック(株) セミナー会場
会場 F：ニアフィールドスピーカー デモ試聴
展示会場 1／受付
会場 A：ボーズ(株)／ヤマハ(株) セミナー会場
会場 B：ベステックオーディオ(株) セミナー会場
会場 D：シーリングスピーカー展示・セミナー会場
会場 E：ヘッドホン デモ試聴

5 F

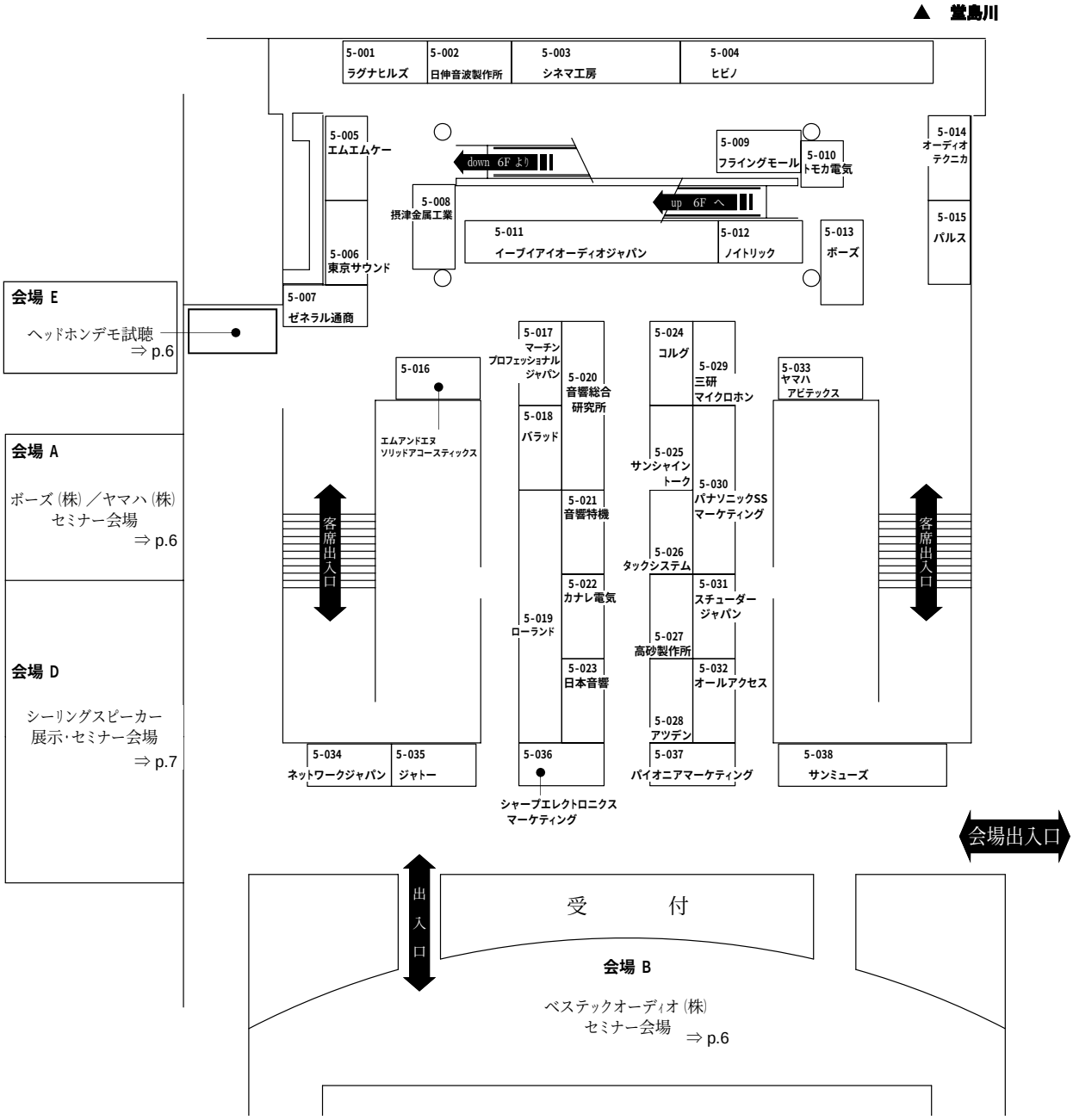
▲ 堂島川
5-001 ラグナヒルズ
5-002 日伸音波製作所
5-003 シネマ工房
5-004 ヒビノ
5-005 エムエムケー
5-006 東京サウンド
5-007 ゼネラル通商
5-008 摂津金属工業
down 6F より
up 6F へ
5-009 フライングモール
5-010 トモカ電気
5-011 イーブイアイオーディオジャパン
5-012 ノイトリック
5-013 ボーズ
5-014 オーディオテクニカ
5-015 パルス
会場 E
ヘッドホンデモ試聴 ⇒ p.6
5-016 エムアンドエヌ ソリッドアコースティックス
5-017 マーチン プロフェッショナル ジャパン
5-018 バラッド
5-019 ローランド
5-020 音響総合研究所
5-021 音響特機
5-022 カナレ電気
5-023 日本音響
5-024 コルグ
5-025 サンシャイントーク
5-026 タックシステム
5-027 高砂製作所
5-028 アツデン
5-029 三研 マイクロホン
5-030 パナソニックSS マーケティング
5-031 スチューダージャパン
5-032 オールアクセス
5-033 ヤマハ アビテックス
会場 A
ボーズ(株)／ヤマハ(株) セミナー会場 ⇒ p.6
会場 D
シーリングスピーカー展示・セミナー会場 ⇒ p.7
客席出入口
客席出入口
5-034 ネットワークジャパン
5-035 ジャトー
5-036 シャープエレクトロニクス マーケティング
5-037 パイオニアマーケティング
5-038 サンミューズ
会場出入口
出入口
受 付
会場 B
ベステックオーディオ(株) セミナー会場 ⇒ p.6

6 F

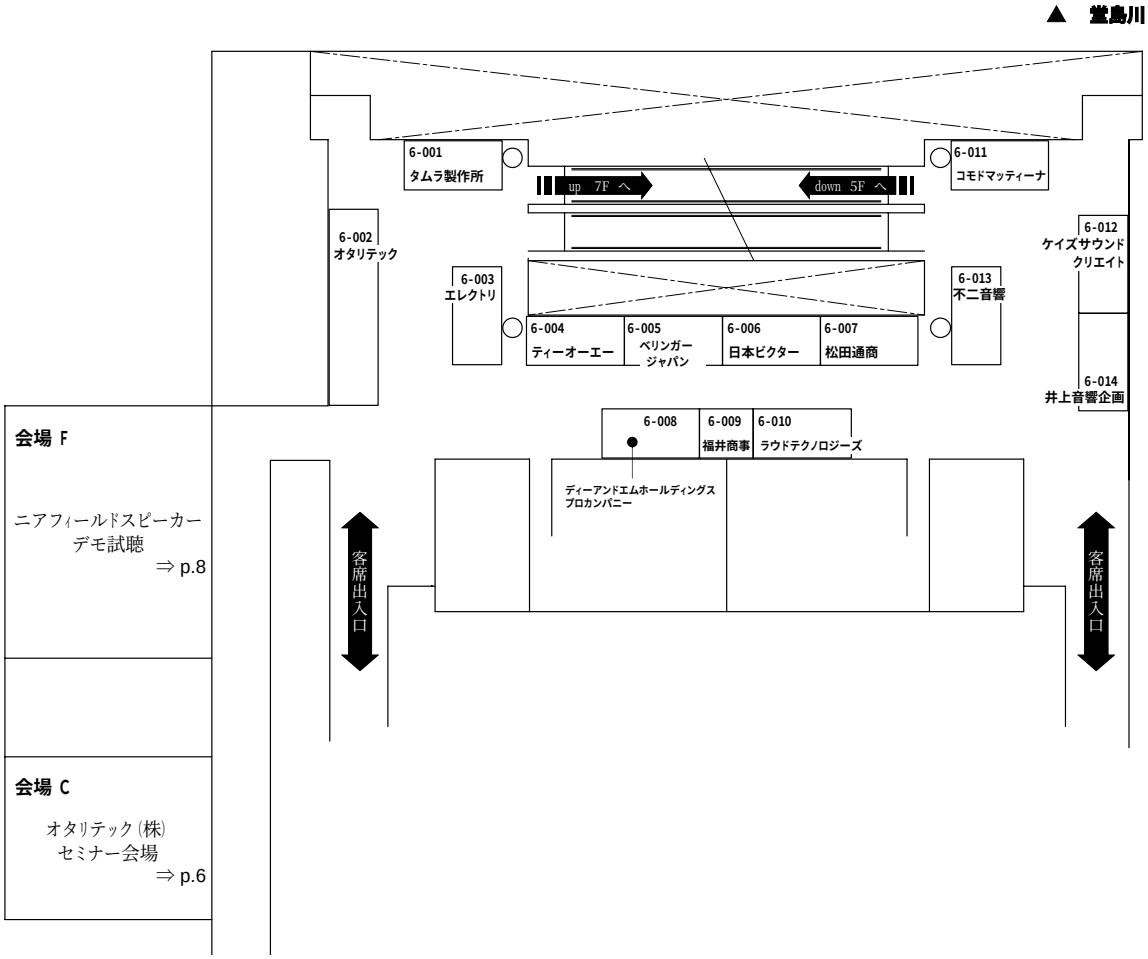
▲ 堂島川
6-001
タムラ製作所
6-011
コモドマッティーナ
up 7F へ
down 5F へ
6-002
オタリテック
6-012
ケイズサウンド
クリエイト
6-003
エレクトリ
6-013
不二音響
6-004
ティーオーエー
6-005
ベリンガー
ジャパン
6-006
日本ビクター
6-007
松田通商
6-014
井上音響企画
6-008
6-009
福井商事
6-010
ラウドテクノロジーズ
ディーアンドエムホールディングス
プロカンパニー
会場 F
ニアフィールドスピーカー
デモ試聴
⇒ p.8
客席出入口
客席出入口
会場 C
オタリテック(株)
セミナー会場
⇒ p.6

7 F

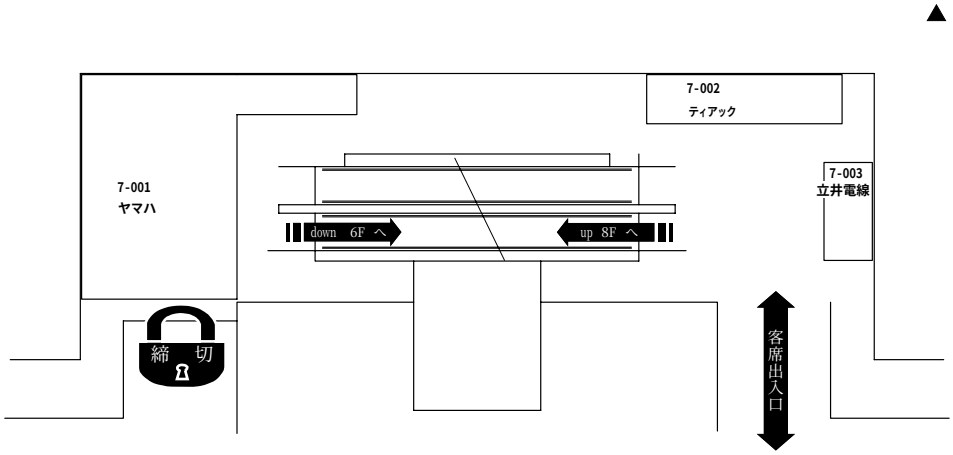
▲ 堂島川
7-002
ティアック
7-001
ヤマハ
7-003
立井電線
down 6F へ
up 8F へ
締 切
客席出入口

ホールイベント／セミナー　タイムテーブル

サウンドフェスタ 2006
SOUND FESTA 2006

時間	ホールイベント	各社セミナー ⇒ p.6				シーリングスピーカーセミナー ⇒ p.7	
	10:30～ セッション ⇒ p.8 音響市場について考える	会場 A		会場 B	会場 C	会場 D	
	13:00～ スピーカー試聴会 ⇒ p.9～	ボーズ（株）	ヤマハ（株）	ベステック オーディオ（株）	オタリテック（株）	6日（火）	7日（水）
10:00	開				場		
	10:30 セッションスタート						
11:00						11:00 BOSE 11:40 RAMSA	11:00 Electro-Voice 11:40 BOSE
12:00	12:30 セッション終了					12:20 Electro-Voice	12:20 RAMSA
13:00	13:00 試聴会スタート 13:05 1 RAMSA 13:25 2 Electro-Voice 13:45 3 YAMAHA	13:00 1回目		会場でご確認下さい	会場でご確認下さい	13:00 1回目終了	
14:00	14:05 4 BOSE 14:25 5 d&b audiotechnik 14:45 6 Turbosound		14:00 1回目			14:30 BOSE	14:30 Electro-Voice
15:00	15:05 休　憩（10分） 15:15 7 Meyer Sound 15:35 8 DYNACORD 15:55 9 JBL	15:00 2回目				15:10 RAMSA 15:50 Electro-Voice	15:10 BOSE 15:50 RAMSA
16:00	16:15 10 TOA 16:35 11 EAW 16:55 12 L-ACOUSTICS		16:00 2回目			16:30 2回目終了	
17:00	17:15 終　了						
	7日（水）抽選会						
18:00	閉				場		

イベント		会　場	開場時間
展示会	⇒ p.2～3	ホワイエ 5階～7階	10:00～18:00
展示即売会	⇒ p.5	ホワイエ 8階	10:30～17:00
ヘッドホン デモ試聴	⇒ p.6	会場 E（5階）	10:00～18:00
シーリングスピーカー展示・試聴	⇒ p.7	会場 D（5階）	10:00～18:00
ニアフィールドスピーカー デモ試聴	⇒ p.8	会場 F（6階）	10:30～17:30

進行の都合により時間が前後する場合があります。あらかじめご了承下さい

展 示 即 売 会

open　10:30
close　17:00

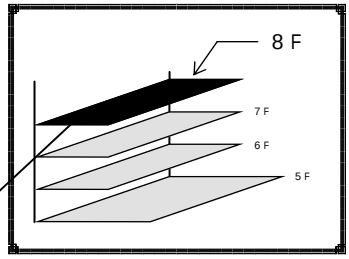

今年も色々
取り揃えました

今年は会場より 代引発送 の取り扱いを致します!!

- 商品には『商品カード』を添付しています。
  『ご希望の商品』と『商品カード』をレジにお持ちください
- 『商品カード』の添付のない商品はそのままレジにお持ちください
- ご精算は**現金のみ**のお取扱いとさせていただきます
- カード等はご利用いただけません。予めご了承ください
  また、どちら様におかれましても掛売りはご容赦ください

おことわり

商品の補充はございません
両日とも商品がなくなり次第即売コーナーは
終了させて頂きます。予めご了承ください

商品の初期不良、メンテナンス等のお問合せは..

〒530-0012　大阪市北区芝田 大栄ビル1F
Watanabe Osaka
tel 06-6374-1678
受付時間　11:30～20:00

!!

ご精算前の商品確保はできません
お買い上げ商品の保管はスペースの都合上ご容赦ください
発送をご希望の方は即売会スタッフへご相談ください
(送料は別途精算又は着払い発送)

発送の際に梱包の必要な商品は別途梱包料をいただきます

イベント商品の為、返品・交換はできません

抽選・アンケート

締切：7日　16：00

当選者のお名前はサウンドフェスタホームページ
http://www.sound-festa.com　に、
『都道府県 ○○様』と掲載させて頂きます
予めご了承下さい

■抽選 参加条件

会期中この用紙のアンケート・お名前などをすべてご記入頂き
受付カウンターの用紙回収ボックスへ投函して頂いたすべての方
両日のご応募の中から抽選いたします

■申込受付

5階メインホワイエ会場受付カウンター

■抽選発表

7日17:15頃よりメインホール内で発表

進行の都合により時間が前後する場合があります。あらかじめご了承下さい

ヘッドホン デモ試聴

open 10:00
close 18:00

出　　展

AKG …… (株) オールアクセス
audio-technica …… (株) オーディオテクニカ
beyerdynamic …… ティアック (株)
KOSS …… ティアック (株)
SENNHEISER …… ゼネラル通商 (株)
ULTRASONE …… (株) タイムロード

会場 E（5階）
ヘッドホン デモ試聴

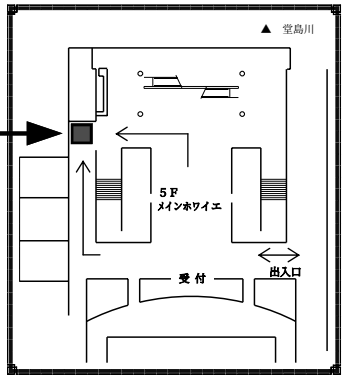

AKG　audio-technica　beyerdynamic
KOSS stereophones　SONY
SENNHEISER　ULTRASONE

各社セミナー

会　場	出展社名	セミナー内容
会　場 A （5階）	ボーズ (株)	コントロールスペース
	ヤマハ (株)	DMEシリーズ
会　場 B （5階）	ベステックオーディオ (株)	ネットワークオーディオセミナー
会　場 C （6階）	オタリテック (株)	ライトワインダーブロードキャスティングシステム

会場 A (5階) スケジュール　　6日、7日 両日とも

開始時間		6日 (火)・7日 (水)
1st.	13:00～	BOSE
	14:00～	YAMAHA
2nd.	15:00～	BOSE
	16:00～	YAMAHA

会場 A

会場 A　（5階）
ボーズ（株）・ヤマハ（株）
セミナー会場

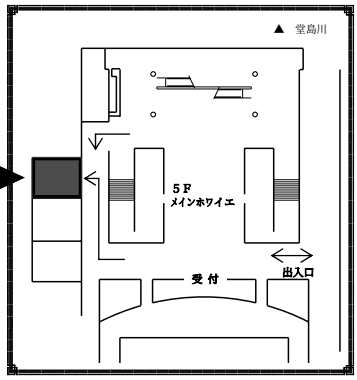

進行の都合により時間が前後する場合があります。あらかじめご了承下さい

※会場 B　ベステックオーディオ (株)
会場 C　オタリテック (株)
両会場のスケジュールは各会場でご確認下さい。

会場 B

会場 B（5階）
ベステックオーディオ（株）
セミナー会場

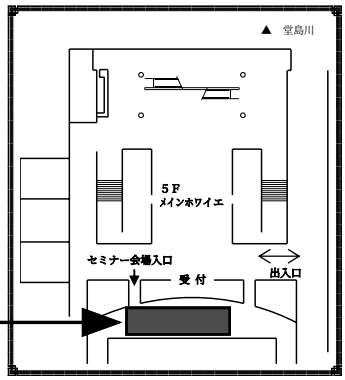

会場 C

会場 C（6階）
オタリテック（株）
セミナー会場

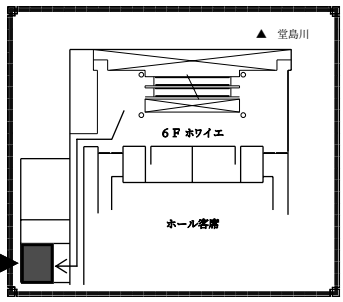

シーリングスピーカー 展示・試聴

open　10:00
close　18:00

出　　展

BOSE …… ボーズ（株）
Community …… （株）エレクトリ
Electro-Voice …… （株）イーブイアイオーディオジャパン
Meyer Sound …… （株）音響総合研究所
RAMSA …… パナソニックＳＳマーケティング（株）
TOA …… ティーオーエー（株）
Victor …… 日本ビクター（株）

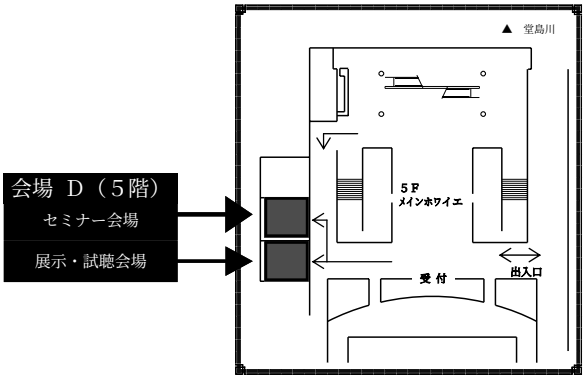

メーカー名	スピーカー				アンプ		伝送方式
BOSE	品　番	230	品　番	175S	品　番	1705 II	Lo-imp
	標準価格（税込）（1本）	\21,000	標準価格（税込）（1本）	\15,750	標準価格（税込）	\29,190	
Community	品　番	CLOUD 4	品　番	CLOUD 6	品　番	CREST PERFORMANCE CPX1500	Lo-imp
	標準価格（税込）（2本）	\56,700	標準価格（税込）（2本）	\73,500	標準価格（税込）	オープンプライス	
Electro-Voice	品　番	EVID C4.2	品　番	EVID C8.2	品　番	CP3000s	Lo-imp
	標準価格（税込）（ペア）	\36,750	標準価格（税込）（ペア）	\49,140	標準価格（税込）	\315,000	
Meyer Sound	品　番	MM-4	金　具	MFMA-MM4	コントロールユニット	MM-4 CEU（パワーアンプ別途）	Lo-imp
	標準価格（税込）（1本）	\66,150	標準価格（税込）（1本）	\12,600	標準価格（税込）	\320,250	
RAMSA	品　番	WS-A12	品　番	WS-A22	品　番	WP-1100A	Lo-imp
	標準価格（税込）（1本）	\17,850	標準価格（税込）（1本）	\27,300	標準価格（税込）	\123,900	
TOA	品　番	F-2351C	品　番	F-1521SC	品　番	IP-600D	Lo-imp
	標準価格（税込）（1本）	\26,250	標準価格（税込）（1本）	\14,700	標準価格（税込）	\283,500	
Victor	品　番	PS-S215B	品　番	PS-S216	品　番	PS-A1202	Lo-imp
	標準価格（税込）（1本）	\71,400	標準価格（税込）（1本）	\67,200	標準価格（税込）	\252,000	

シーリングスピーカー セミナー

１回目　11:00～
２回目　14:30～

開始時間		6日（火）	7日（水）
1st.	11:00～	BOSE	Electro-Voice
	11:40～	RAMSA	BOSE
	12:20～	Electro-Voice	RAMSA
2nd.	14:30～	BOSE	Electro-Voice
	15:10～	RAMSA	BOSE
	15:50～	Electro-Voice	RAMSA

出　　展

BOSE …… ボーズ（株）
Electro-Voice …… （株）イーブイアイオーディオジャパン
RAMSA …… パナソニックＳＳマーケティング（株）

進行の都合により時間が前後する場合があります。あらかじめご了承下さい

ニアフィールドスピーカー デモ試聴

open　10:30
close　17:30

会場 F（6階）
ニアフィールドスピーカー
デモ試聴

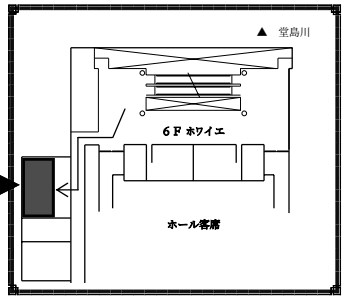

出　　展

EVERYTHING･BUT･THE･BOX …… (株) タイムロード
Fostex …… フォスター電機 (株) フォステクスカンパニー
GENELEC …… オタリテック (株)
KLEIN+HUMMEL …… (株) タムラ製作所
KRK …… (株) エレクトリ
TANNOY …… (株) オールアクセス
TOA …… ティーオーエー (株)
YAMAHA …… ヤマハ (株)

メーカー名	品 番	標準単価 (税込)
EVERYTHING･BUT･THE･BOX	Terra Ⅱ Pro Model AM	\294,000 (ペア)
Fostex	NF-1A	\94,290 (1台)
GENELEC	Model 8240AC	\204,750 (1台)
KLEIN+HUMMEL	O200	\207,900 (1台)
KRK	V8 Series2	\312,900 (ペア)
TANNOY	PRECISION 6D	\105,000 (1台)
TOA	ME-160	\102,900 (ペア)
YAMAHA	HS80M	\47,250 (1台)

セッション

メインホール

10:30〜12:30

業務用音響市場について考える
各分野・市場の動向・方向性を探る

メンバー

座長：森本浪花音響計画有限会社	代表取締役	森本 雅記 氏
(株)アキト	取締役	三村 美照 氏
(株)イーブイアイオーディオジャパン	東京営業部 課長	大森 健市 氏
(株)日本エムエスアイ	代表取締役	藤井 修三 氏
日本ビクター(株)	SIセンター 部長	東出 孝史 氏
パナソニックSSマーケティング(株)	RAMSA推進チーム チームリーダー	平井 智勇 氏
ボーズ(株)	プロダクト･マネージメント部プロダクトマネージメントグループ プロオーディオカテゴリーマネージャー	重金 満 氏
ヤマハ(株)	CA営業部マネージャー	荒井 三治 氏

ホールスケジュール

6日、7日 両日とも

10:00	開　　場
10:30 12:30	セッション　音響市場について考える セッション終了
13:00 13:05 13:25 13:45 14:05 14:25 14:45	スピーカー試聴会 第一部 1 RAMSA 2 Electro-Voice 3 YAMAHA 4 BOSE 5 d&b audiotechnik 6 Turbosound　1社、約20分
15:05	休　憩（約10分）
 15:15 15:35 15:55 16:15 16:35 16:55	第二部 7 Meyer Sound 8 DYNACORD 9 JBL 10 TOA 11 EAW 12 L-ACOUSTICS　1社、約20分
17:15	スピーカー試聴会終了
6月7日（水）はホール内で引続き抽選会を行います	

スピーカー試聴会

RAMSA …… パナソニックＳＳマーケティング（株）
Electro-Voice …… （株）イーブイアイオーディオジャパン
YAMAHA …… ヤマハ（株）
BOSE …… ボーズ（株）
d&b audiotechnik … オタリテック（株）
Turbosound …… 松田通商（株）
Meyer Sound …… （株）音響総合研究所
DYNACORD …… （株）イーブイアイオーディオジャパン
JBL …… ヒビノ（株）
TOA …… ティーオーエー（株）
EAW …… 音響特機（株）
L-ACOUSTICS …… ベステックーオーディオ（株）

● スピーカー試聴会（1社約20分）

女性アナウンサーによるPR原稿朗読
共通音源の再生
バンド演奏
各社プレゼンテーション

● バンド出演

Vo.　辻　良子
E.AG.　光田 英生
B.　原 満章
Parc.　佐野　隆士

進行の都合により時間が前後する場合があります。あらかじめご了承下さい

RAMSA for professionals

Line Array Speaker System
WS-LA3　WS-LA/sub

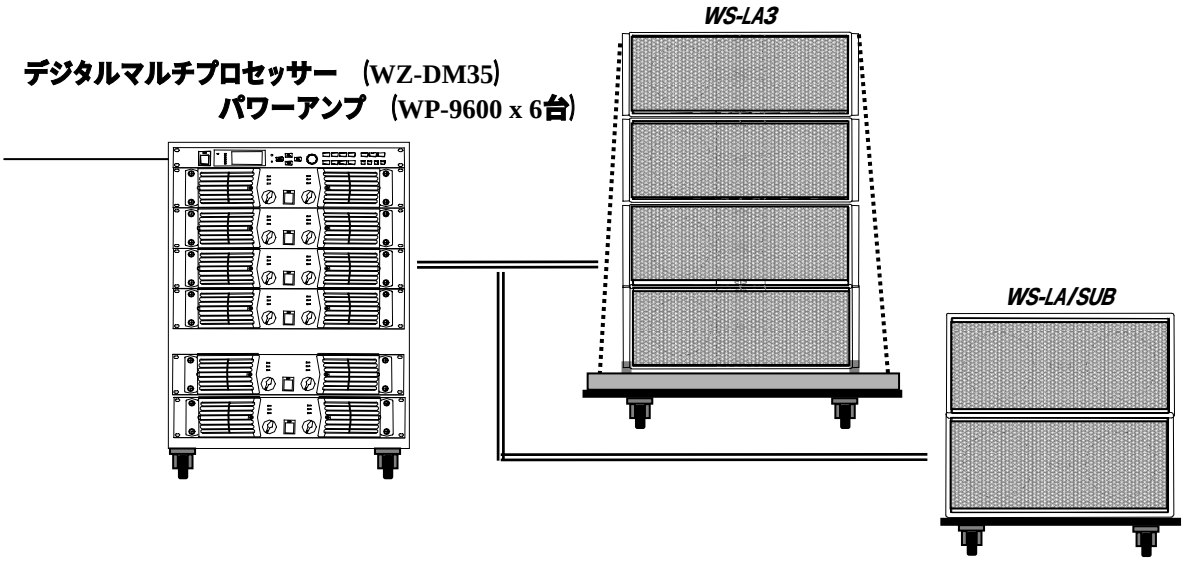

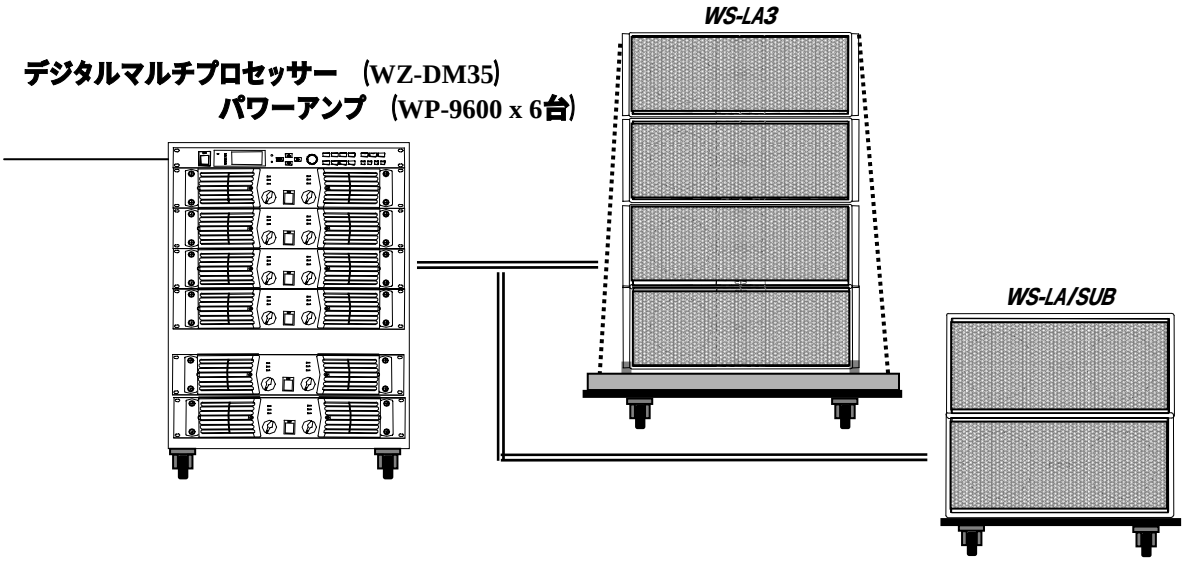

Panasonic
ideas for life

名　称	メーカー名	型　番	数量	標準単価(税込)(税抜単価)
デジタルマルチプロセッサー	RAMSA	WZ-DM35	2	\294,000 (280,000)
600w + 600w パワーアンプ	RAMSA	WP-9600	12	\420,000 (400,000)
3wayスピーカー	RAMSA	WS-LA3	8	―――
サブウーハー	RAMSA	WS-LA/SUB	4	―――
		システム定価合計		―――――

上記に記載のないケーブル類、機材の金額は含まれておりません

EVI AUDIO

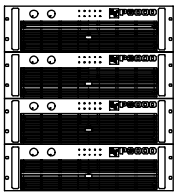

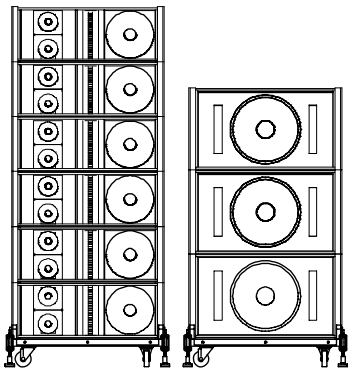

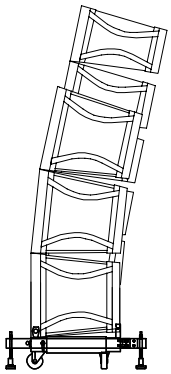

Electro-Voice XLCラインアレイ 4ウェイ マルチアンプシステム

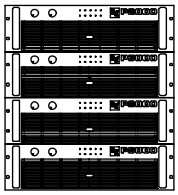

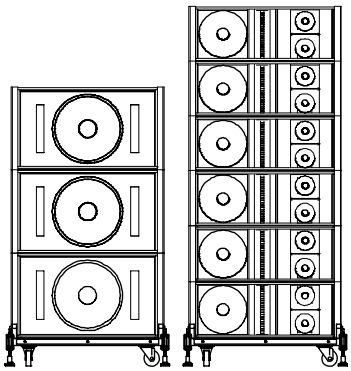

DN9848入出力構成表

	Input	
Out 1	A	Xlc118
Out 2	A	Xlc 127+ LF
Out 3	A	Xlc 127+ MF
Out 4	A	Xlc 127+ HF
Out 5	B	Xlc118
Out 6	B	Xlc 127+ LF
Out 7	B	Xlc 127+ MF
Out 8	B	Xlc 127+ HF

LCH P3000 パワーアンプ構成

Xlc127+ Low ×3 CH1 DN9848 Out2	Xlc127+ High ×3 CH2 DN9848 Out4
Xlc118 ×2 CH1 DN9848 Out1	Xlc127+ Mid ×3 CH2 DN9848 Out3
Xlc127+ Low ×3 CH1 DN9848 Out2	Xlc127+ High ×3 CH2 DN9848 Out4
Xlc118 ×1 CH1 DN9848 Out1	Xlc127+ Mid ×3 CH2 DN9848 Out3

名　称	メーカー名	型　番	数量	標準単価(税込)(税抜単価)
デジタルシグナルプロセッサー	Klark-Teknik	DN9848E	1	\882,000 (840,000)
1100W x 2パワーアンプ	Electro-Voice	P3000	8	\393,750 (375,000)
ラインアレーエレメント	Electro-Voice	XLC127+	12	\680,400 (648,000)
サブウーハー	Electro-Voice	XLC118	6	\387,450 (369,000)
専用台車	Electro-Voice	Xbd	4	\173,250 (165,000)
転倒防止アウトリガー	EVI AUDIO JAPAN	Xbdアウトリガー	4	\170,100 (162,000)
		システム定価合計		\15,894,900 (15,138,000)

上記に記載のないケーブル類、機材の金額は含まれておりません

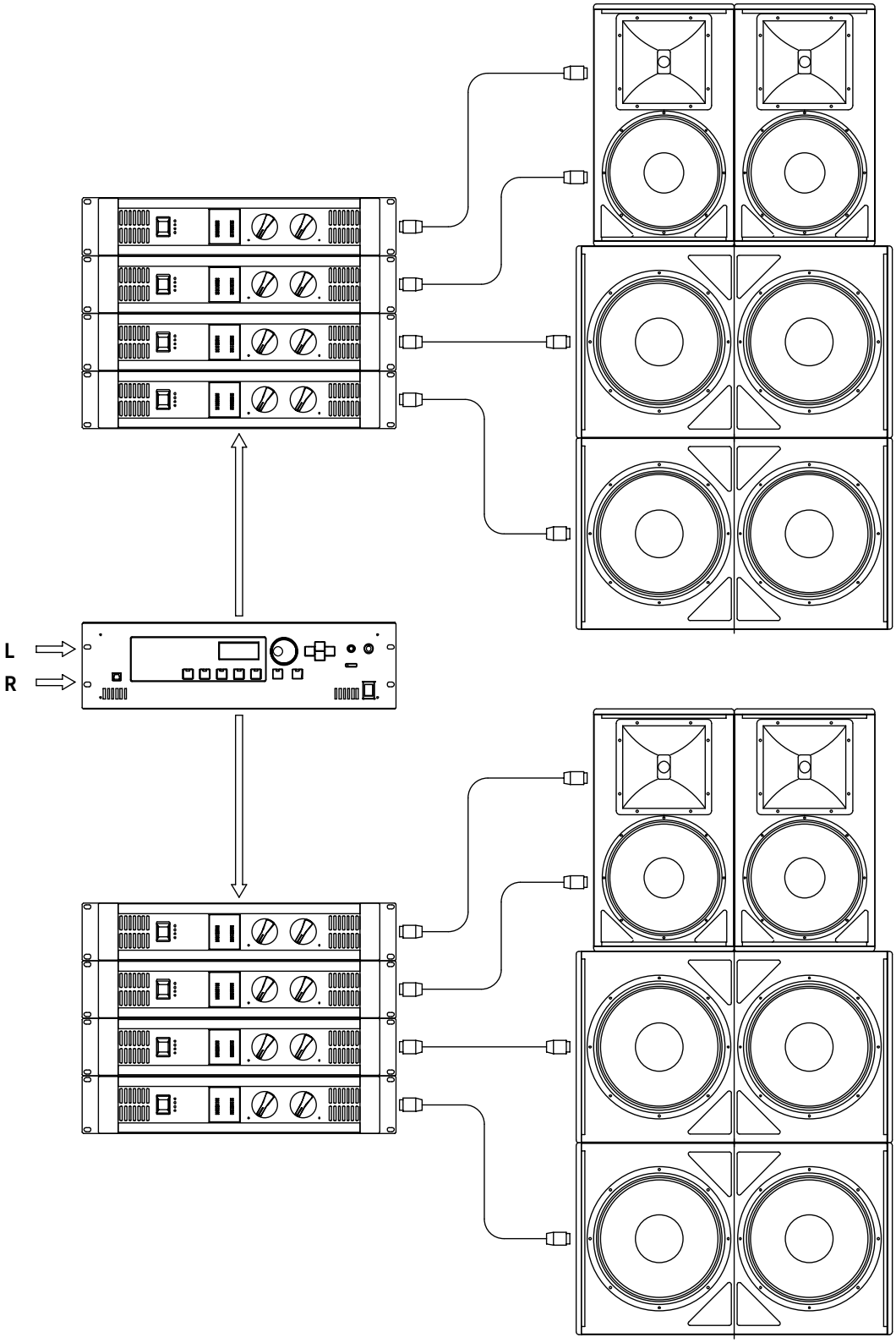

名　称	メーカー名	型　番	数量	標準単価（税込）（税抜単価）
2WAY･フルレンジシステムスピーカー	YAMAHA	IF2115	4	\451,500 (430,000)
サブウーファ	YAMAHA	IS1218	4	\577,500 (550,000)
スピーカープロセッサー	YAMAHA	DME64N	1	オープンプライス
パワーアンプリファイアー	YAMAHA	PC9501N	8	\441,000 (420,000)
		システム定価合計		――――――

上記に記載のないケーブル類、機材の金額は含まれておりません

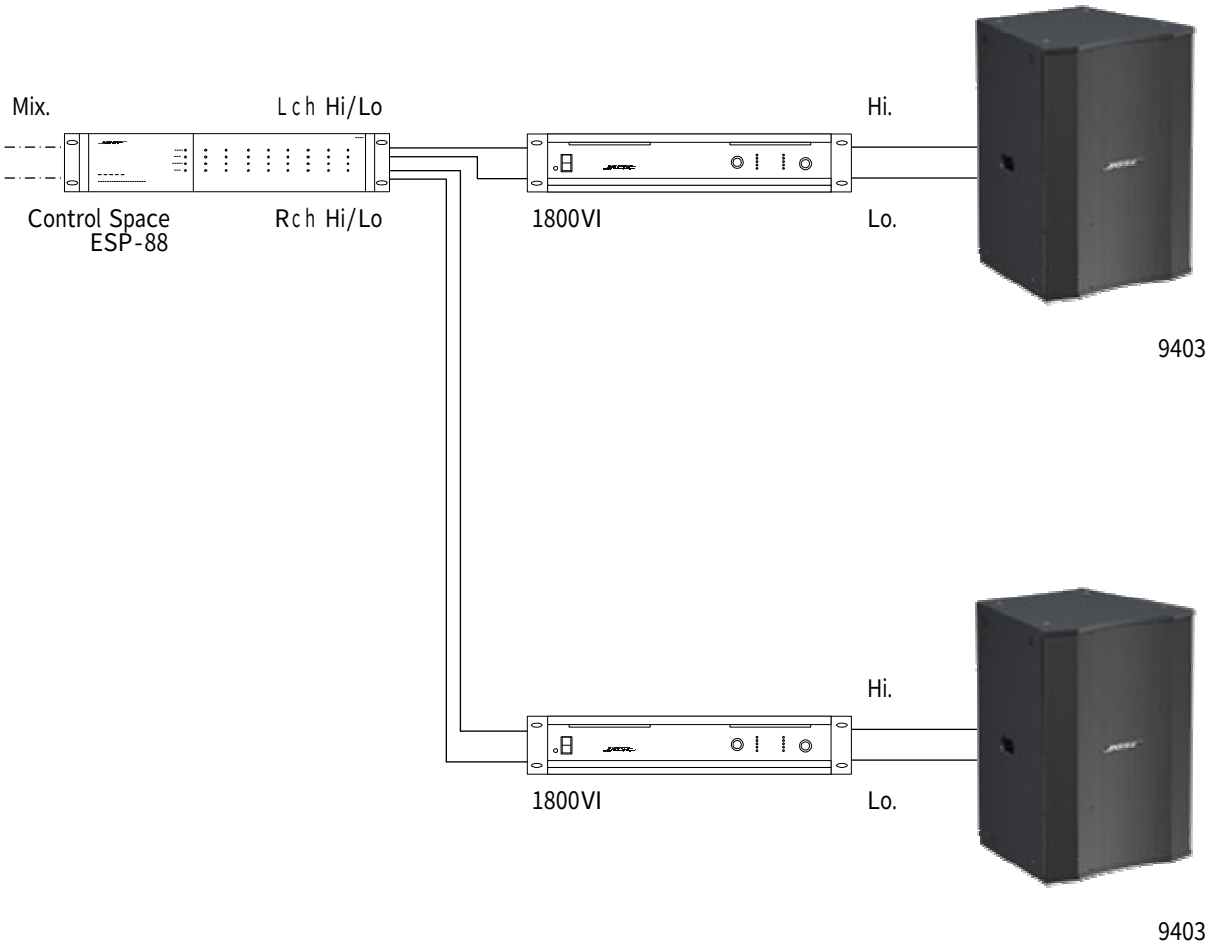

名　称	メーカー名	型　番	数量	標準単価〔税込〕〔税抜単価〕
PanarayRフルレンジLT スピーカー	BOSE	9403	2	\399,000 〔380,000〕
2chパワーアンプ	BOSE	1800VI	2	\262,500 〔250,000〕
DSPユニット	BOSE	ESP-88	1	\577,500 〔550,000〕
		システム定価合計		\1,900,500 〔1,810,000〕

上記に記載のないケーブル類、機材の金額は含まれておりません

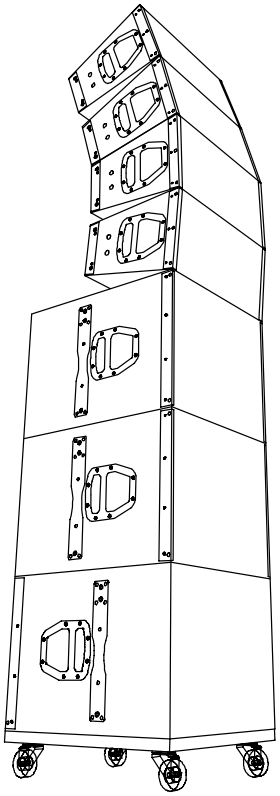

Q1 は水平面に75 ° の定指向パターンを持つラインアレイラウドスピーカーです。
Q1 キャビネットはパッシブ2 ウェイデザインで低域ドライバーに2x10 インチ
ネオジウムを装備。高域は75 ° x15 °（水平x 垂直）の指向特性を得る
ためのトロイダル・ウェーブシェーピング・デバイスを取り付けた
1.3 インチコンプレッションドライバーを内蔵して22kgという重量を実現しています。

Q-SUB はQ-Series 用のサブウーファーでQ1 と共にフライングまたは
グランドスタックのどちらも多様な組み合わせで使用することができます。
キャビネットはアクティブドライブのバスレフレックスデザインで、
18 インチドライバーを内蔵し40Hz ～100/130Hz の周波数帯域をカバーします。

D12 DSP内臓パワーアンププロセッサー

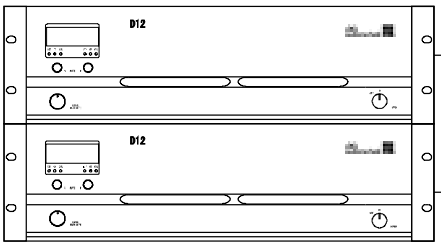

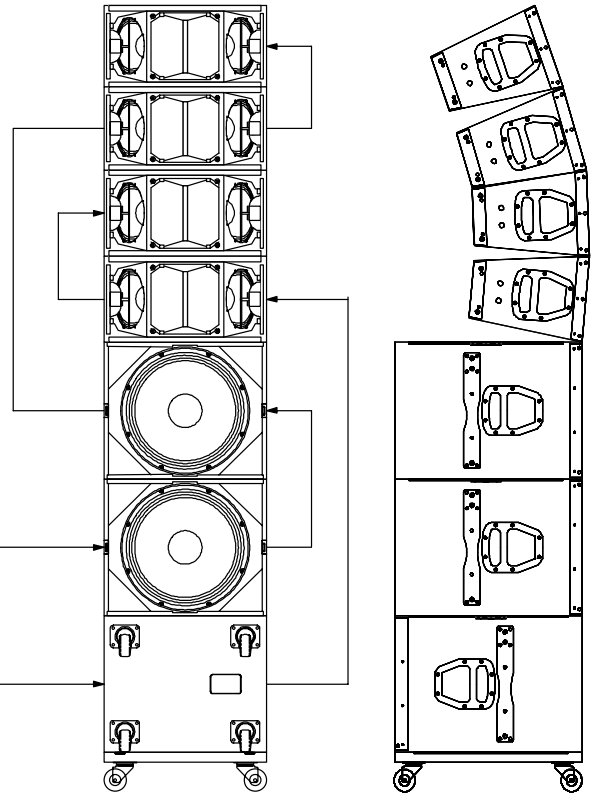

※D12 アンプはDSP を使ってd&b が開発、生産してd&bユーザーの為に
デザインされたアンプで各スピーカーのプリセット情報だけでなく
各種フィルターやディレイなども内蔵し、PC からリモートコントロールや
監視もできる次世代のプロセッサー内蔵パワーアンプコントローラーです。

※一番下のSubwooferをひっくり返して
サブウーファー帯域にカーディオイド形の
指向性をつけるカーディオイドサブウーファー
アレイ"CSA"で出展します。

名　称	メーカー名	型　番	数量	標準単価（税込）（税抜単価）
Q1 ラインアレイモジュール	d&b audiotechnik	Q1	8	オープンプライス
Q-SUB サブウーファー	d&b audiotechnik	Q-SUB	6	オープンプライス
D12 DSP内蔵パワーアンププロセッサー	d&b audiotechnik	D12	4	オープンプライス
		システム定価合計		――――――

上記に記載のないケーブル類、機材の金額は含まれておりません

LAB.GRUPPEN
INNOVATIVE POWER SOLUTIONS

Turbosound

ASPEST Series

fP Series

fP 6400
2300W @4Ω

fP 3400
1500W @4Ω

TH-880H

TH-880L

LMS-D26

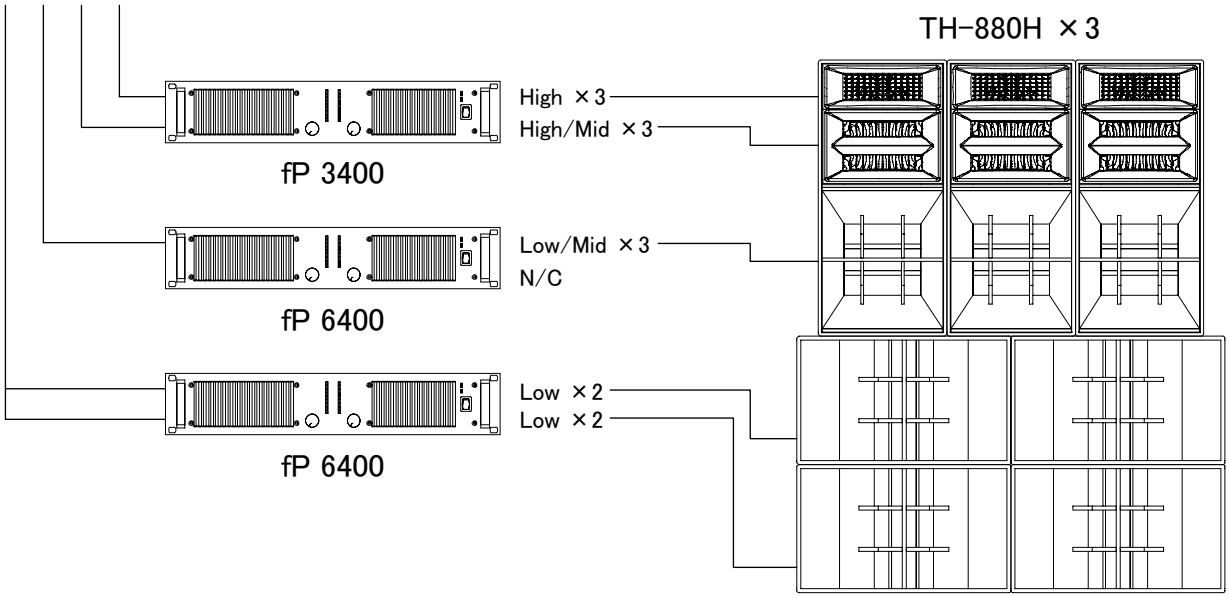

名　称	メーカー名	型　番	数量	標準単価(税込)〔税抜単価〕
スピーカーシステム	Turbosound	TH-880H	6	オープンプライス
	Turbosound	TH-880L	8	オープンプライス
デジタルクロスオーバーユニット	Turbosound	LMS-D26	2	¥408,450〔389,000〕
パワーアンプ	Lab.gruppen	fP 6400	4	¥701,400〔668,000〕
	Lab.gruppen	fP 3400	2	¥522,900〔498,000〕
		システム定価合計		――――――

上記に記載のないケーブル類、機材の金額は含まれておりません

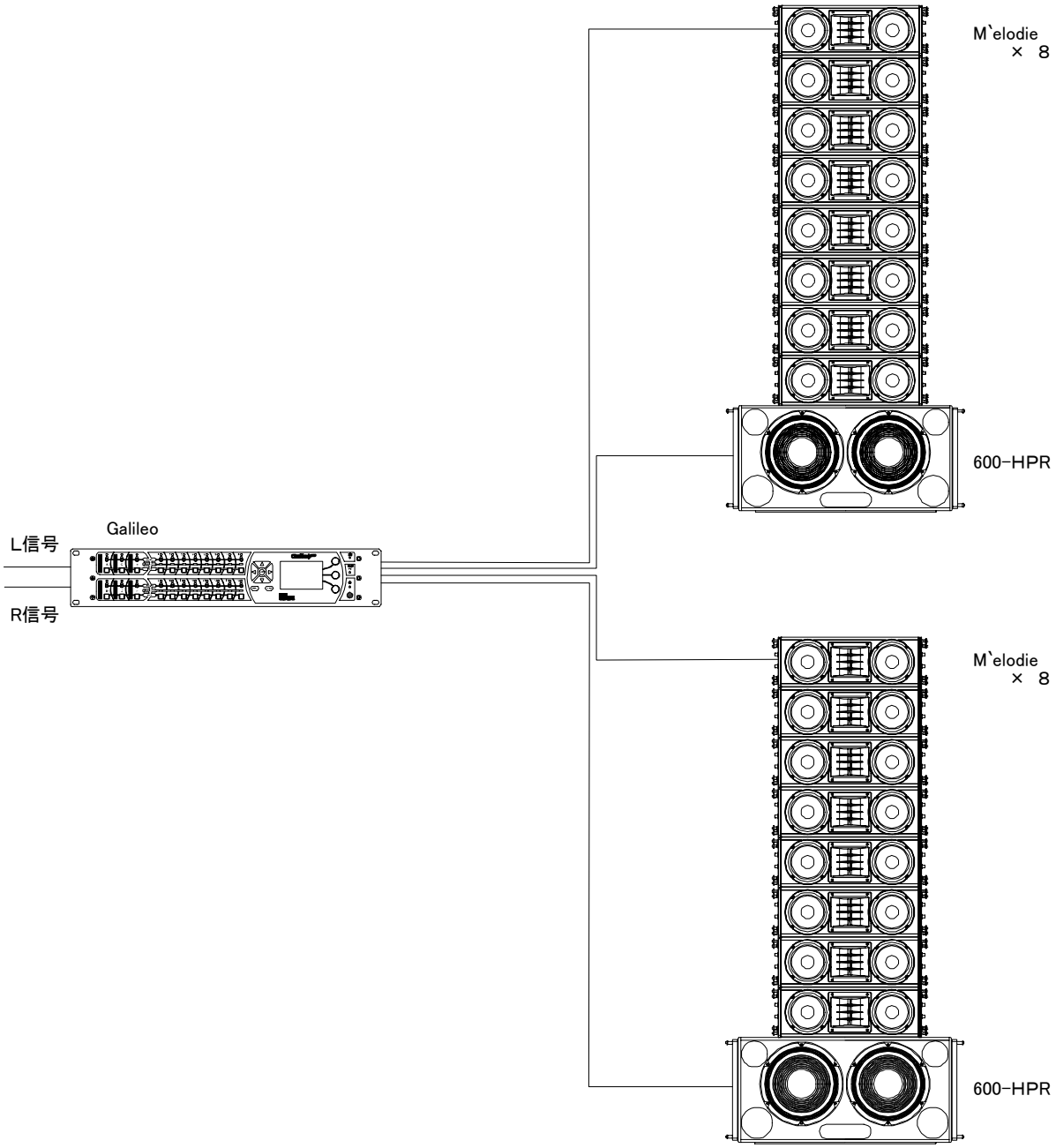

名　称	メーカー名	型　番	数量	標準単価(税込)〔税抜単価〕
カービリニアアレイスピーカー	Meyer Sound	M`elodie	16	¥1,176,000 〔1,120,000〕
セルフパワードサブウーハー	Meyer Sound	600-HPR	2	¥1,365,000 〔1,300,000〕
デジタルスピーカーマネージメントシステム	Meyer Sound	Galileo	1	¥1,207,500 〔1,150,000〕
		システム定価合計		¥22,753,500 〔21,670,000〕

上記に記載のないケーブル類、機材の金額は含まれておりません

EVI AUDIO　DYNACORD®

cobra

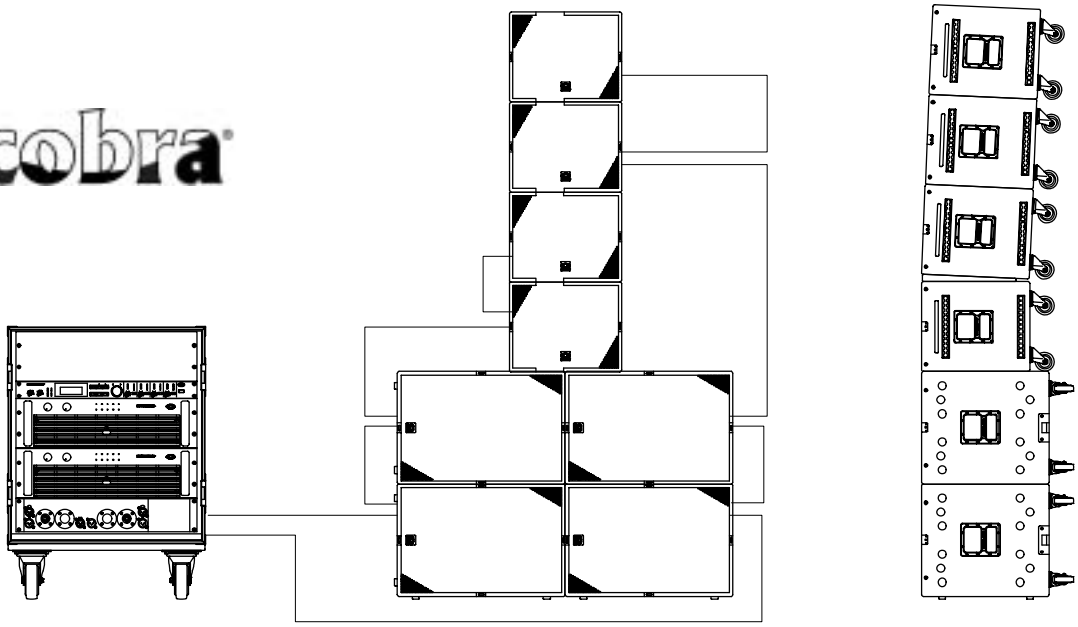

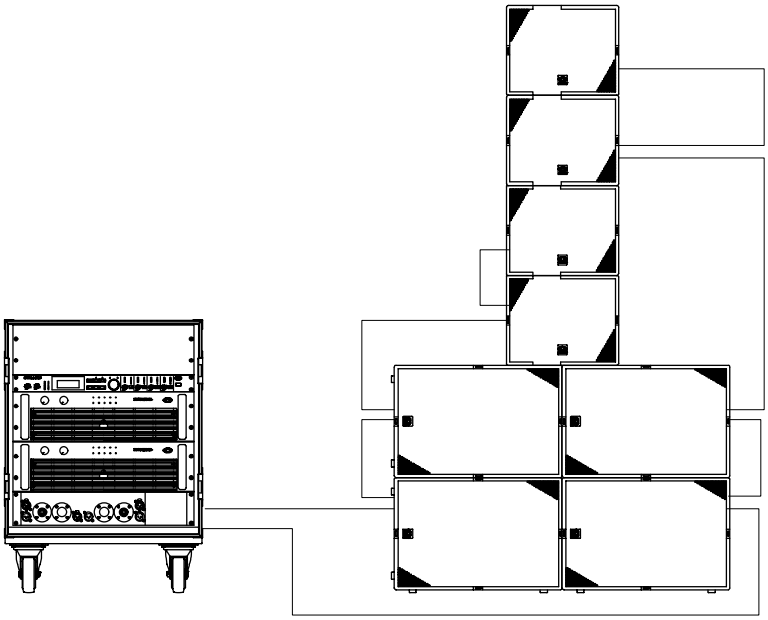

PLANAR TECHNOLOGY WAVEGUIDE

名　称	メーカー名	型　番	数量	標準単価（税込）（税抜単価）
コンパクトラインアレイシステム	Dynacord	Cobra-PWHシステム	2	\4,305,000 (4,100,000)
システム内容（1セット） Cobra TOP x 4 / Cobra PWH x 4 / CSR12システムラック x 1 PSS401 1.5m スピーカーケーブル x 4 / PSS404 4m スピーカーケーブル x 2 PSS415 15mスピーカーケーブル x 2 / CSW25ウェッジ板 2.5° x 2 CSR12システムラック内容：DSP244システムコントローラー x 1 L2400パワーアンプ x 2 IN/OUTシステムコネクターパネル x 1 キャスター付フライトケース x 1 完全ワイヤリング済み				
		システム定価合計		\8,610,000 (8,200,000)

上記に記載のないケーブル類、機材の金額は含まれておりません

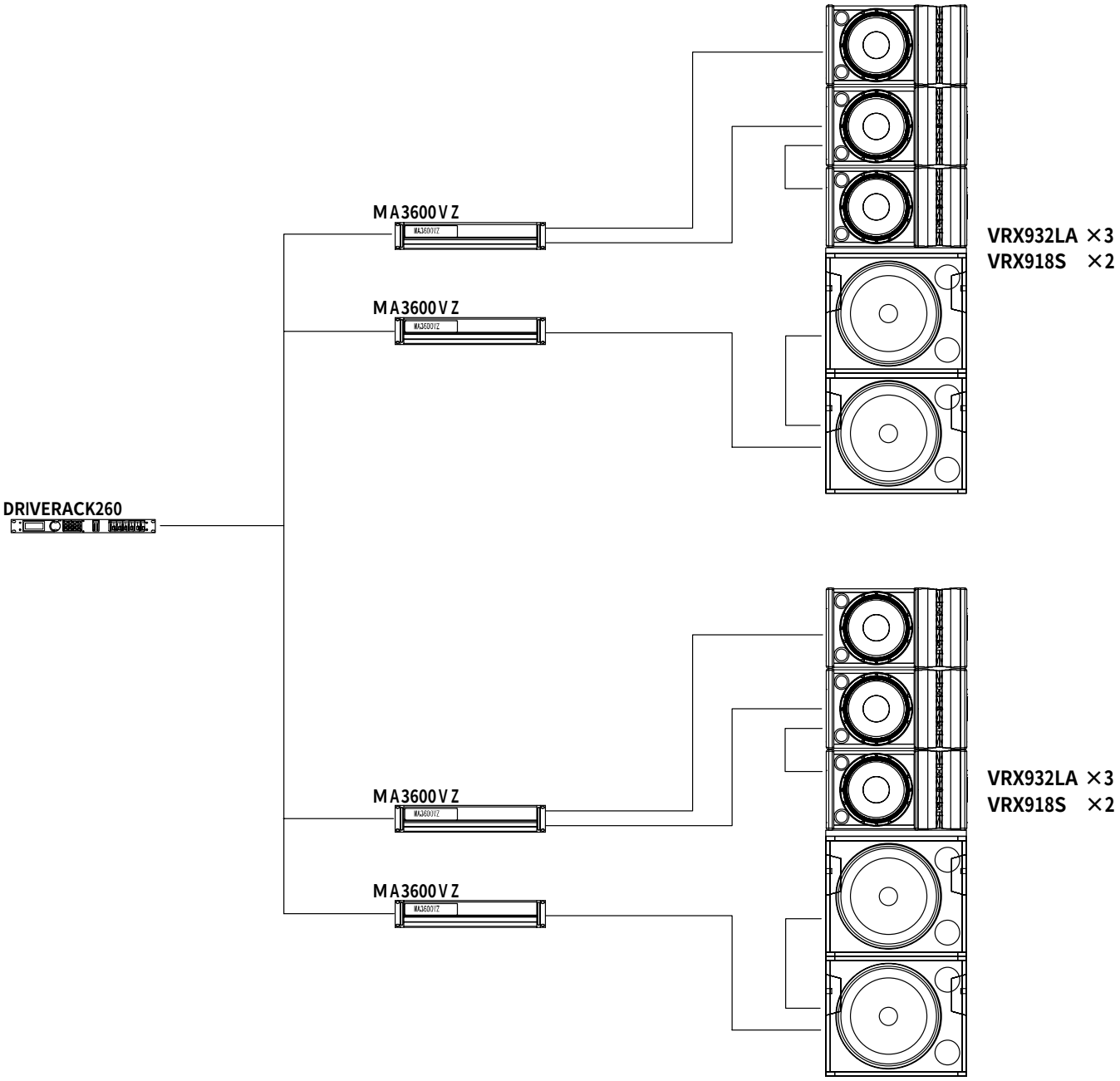

名　称	メーカー名	型　番	数量	標準単価（税込）（税抜単価）
デジタルプロセッサー	dbx	DRIVERACK260	1	\140,700 (134,000)
パワーアンプ　1,120W＋1,120W（8Ω）	AMCRON	MA3600VZ	4	\522,900 (498,000)
2Way フルレンジスピーカー	JBL-Pro	VRX932LA	6	\385,350 (367,000)
サブウーファ	JBL-Pro	VRX918S	4	\231,000 (220,000)
		システム定価合計		\5,468,400 (5,208,000)

上記に記載のないケーブル類、機材の金額は含まれておりません

TOA

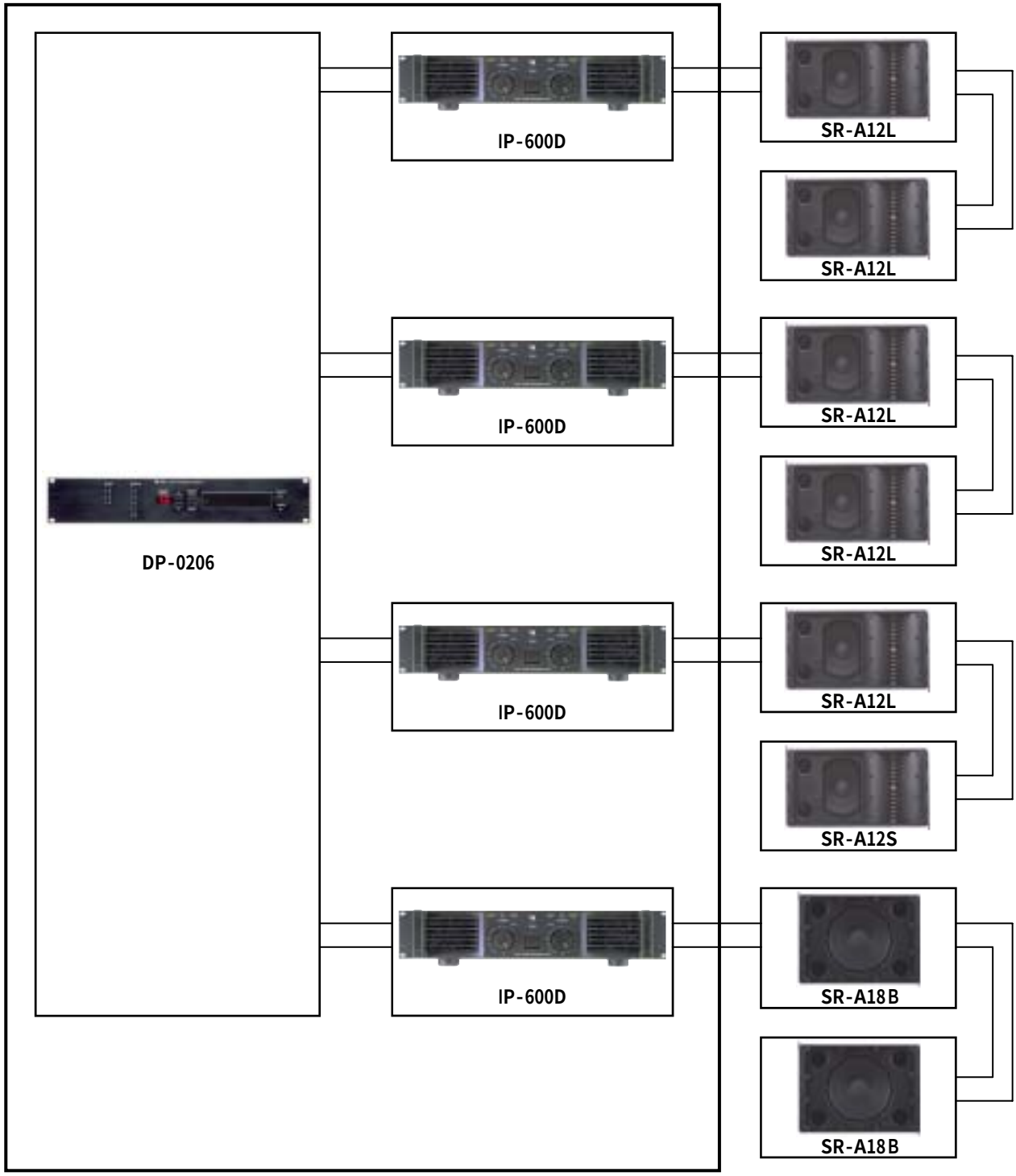

※ＳＲ－Ａ１８Ｂ×２台はサイドに別スタック致します
※上記システム図は片チャンネルのシステム図です

名　称	メーカー名	型　番	数量	標準単価（税込）（税抜単価）
ラインアレイスピーカー	TOA	SR-A12L	10	\367,500 (350,000)
ラインアレイスピーカー	TOA	SR-A12S	2	\367,500 (350,000)
ラインアレイスピーカー（サブウーハ）	TOA	SR-A18B	4	\273,000 (260,000)
デュアルパワーアンプ	TOA	IP-600D	8	\283,500 (270,000)
デジタルプロセッサー	TOA	DP-0206	2	オープンプライス
		システム定価合計		――――――

上記に記載のないケーブル類、機材の金額は含まれておりません

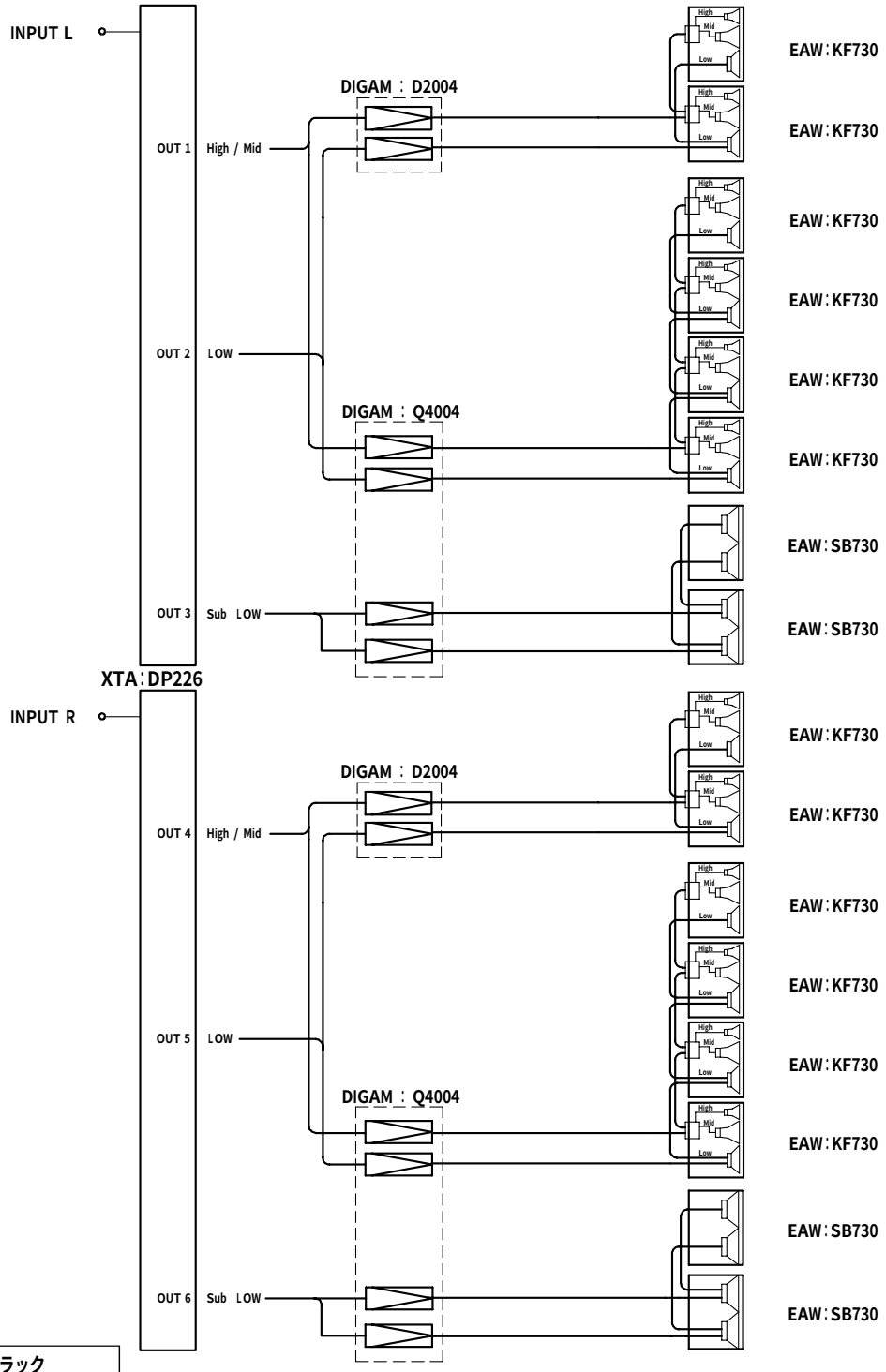

アンプラック：1U×4 / 8Uラック
チャンネルディバイダー：1U / 2Uラック
必要電源数：C型×2 / 60A

音響特機株式会社

名　称	メーカー名	型　番	数量	標準単価（税込）（税抜単価）
スモールラインアレイシステム	EAW	KF730	12	\1,155,500 (1,100,000)
サブウーファー	EAW	SB730	4	\682,500 (650,000)
2チャンネルパワーアンプ	DIGAM	D2004	2	\318,150 (303,000)
4チャンネルパワーアンプ	DIGAM	Q4004	2	\514,500 (490,000)
スピーカーマネジメントシステム	xta electronics	DP226	1	\630,000 (600,000)
		システム定価合計		\18,885,300 (17,986,000)

上記に記載のないケーブル類、機材の金額は含まれておりません

L-ACOUSTICS

KUDO System

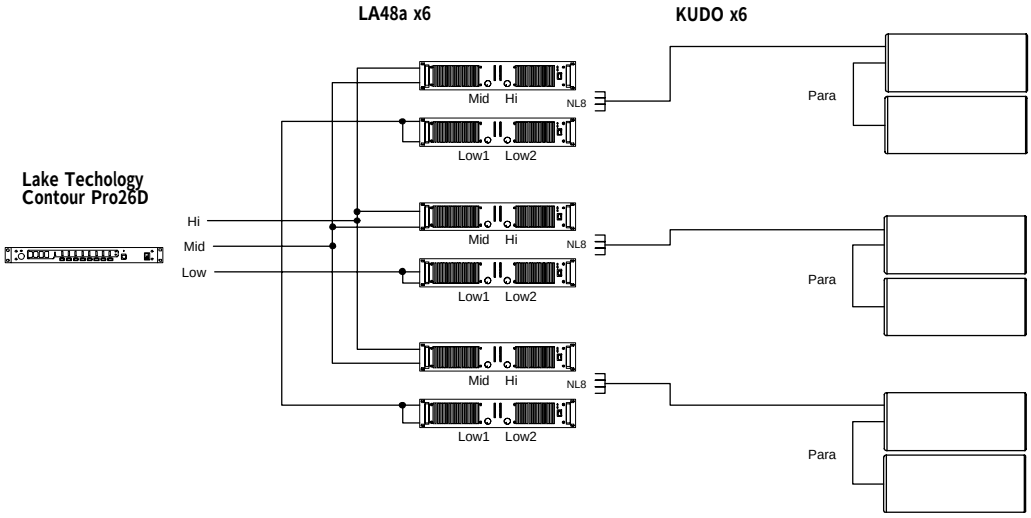

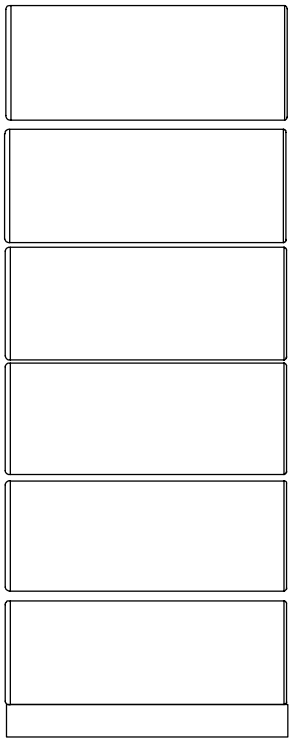

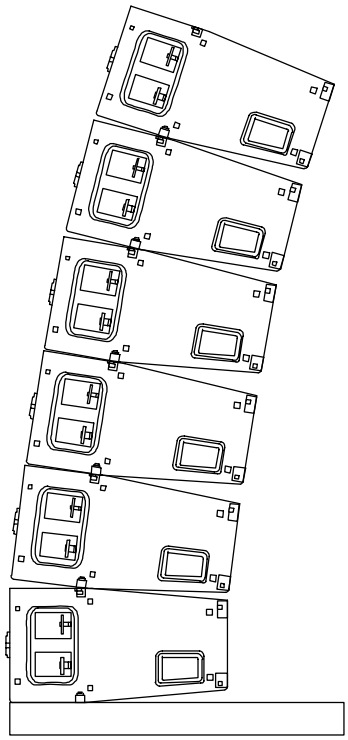

アレイ角度はイメージです、実際のプランとは異なります。

システム価格は弊社までお問い合わせください。

Bestec Audio Inc.
ベステックオーディオ株式会社　　大阪営業所
〒532-0002 大阪市淀川区東三国3-11-16-817
tel 06-6391-8562　fax 06-6391-8475

名　称	メーカー名	型　番	数量	標準単価（税込）（税抜単価）
3WAY ウェーブガイドスピーカー	L-ACOUSTICS	KUDO	12	\1,323,000 (1,260,000)
2×1300W パワーアンプ	L-ACOUSTICS	LA48a	12	\704,550 (671,000)
デジタルスピーカープロセッサー	Lake	Contour Pro26D	2	\840,000 (800,000)
		システム定価合計		\26,010,600 (24,772,000)

上記に記載のないケーブル類、機材の金額は含まれておりません

出　展　社　一　覧

社　　名	郵便番号	住　　所	電話番号	fax番号
アツデン (株)	181-8533	東京都三鷹市上連雀1-12-17	0422-55-5115	0422-55-0131
(株) イーブイアイオーディオジャパン	553-0006	大阪市福島区吉野5-4-23	06-6464-3109	06-6464-3099
(有)井上音響企画	595-0001	大阪府泉大津市綾井74-1	0722-64-7063	0722-64-6052
(株) エムアンドエヌ	160-0016	東京都新宿区信濃町1 信濃町カネコビル 6F	03-5368-8840	03-5368-8841
エム･エム･ケー (株)	594-0042	大阪府和泉市箕形町1-1-22	0725-40-2227	0725-40-2228
(株) エレクトリ	171-0043	東京都豊島区要町2-19-6	03-3530-6103	03-3974-2448
(株) オーディオテクニカ	532-0004	大阪市淀川区西宮原2-1-3 SORA新大阪21 13F	06-6399-2877	06-6395-5475
(株) オールアクセス	490-1116	愛知県海部郡甚目寺町本郷三反地21	052-443-5537	052-443-7738
オタリテック (株)	167-0052	東京都杉並区南荻窪4-29-18	03-3332-3211	03-3332-3214
(株) 音響総合研究所	665-0845	兵庫県宝塚市栄町2-10-14 新興産ビル 2F	0797-81-1167	0797-81-1168
音響特機 (株)	530-0044	大阪市北区東天満2-10-24	06-6357-0160	06-6357-0170
カナレ電気 (株)	530-0001	大阪市北区梅田1-2-2-1100 大阪駅前第2ビル 11F	06-6348-1023	06-6348-1045
(有) ケイズ･サウンド･クリエイト	007-0866	北海道札幌市東区伏古六条2-1-7	011-789-5850	011-789-5822
コモドマッティーナ (株)	110-0013	東京都台東区入谷1-27-5 共栄入谷ビル 7F	03-5808-5912	03-5808-5913
(株) コルグ	531-0072	大阪市北区豊崎3-2-1 淀川5番館 7F	06-6374-0691	06-6374-0747
三研マイクロホン (株)	167-0051	東京都杉並区荻窪2-8-8	03-3392-6581	03-3393-2055
サンシャイントーク	532-0011	大阪市淀川区西中島5-10-15 西中島新大阪ビル 6F	06-6305-1047	06-6305-7428
(株) サンミューズ	213-0033	神奈川県川崎市高津区下作延1043	044-853-7117	044-853-7119
(株) シネマ工房	614-8175	京都府八幡市上津屋石ノ塔70	075-971-0310	075-971-0320
シャープエレクトロニクスマーケティング (株)	601-8102	京都市南区上鳥羽菅田町48	075-662-8100	075-661-6637
ジャトー (株)	530-0053	大阪市北区末広町1-22	06-6313-2468	06-6313-0883
スチューダージャパン (株)	151-0064	東京都渋谷区上原3-1-2	03-3465-2211	03-3465-2214
摂津金属工業 (株)	520-3024	滋賀県栗東市小柿6-5-3	077-552-7420	077-552-7423
ゼネラル通商 (株)	101-0053	東京都千代田区神田美土代町5-2 第2日成ビル	03-3293-2271	03-3293-3885
(株) ソリッドアコースティックス	105-0014	東京都港区芝1-11-11 住友不動産芝ビル 1F	03-5427-6011	03-5427-6010
(株) タイムロード	158-0091	東京都世田谷区中町5-17-12	03-5758-6070	03-5758-6072
(株) 高砂製作所	213-8558	神奈川県川崎市高津区 溝口1-24-16	044-811-3237	044-811-6120
立井電線 (株)	578-0914	大阪府東大阪市箕輪3-6-60	0729-62-0321	0729-62-0328
タックシステム (株)	141-0021	東京都品川区上大崎3-5-1	03-3442-1525	03-3442-1526
(株) タムラ製作所	564-0062	大阪府吹田市垂水町3-27-27 第2江坂三昌ビル 5F	06-4861-7722	06-4861-7728
ティアック (株)	561-0882	大阪府豊中市南桜塚3-15-4 南桜塚ミオ 1F	06-6842-1056	06-6858-1548
(株) ディーアンドエムホールディングス プロカンパニー	104-0033	東京都中央区新川1-21-2 芽場町タワー 13F	03-6731-5588	03-3553-5084
ティーオーエー (株)	665-0043	兵庫県宝塚市高松町2-1	0797-71-9057	0797-72-2153
東京サウンド (株)	542-0065	大阪市中央区中寺町1-4-23 石田ビル 1F	06-6763-1487	06-6763-1467
トモカ電気 (株)	101-0021	東京都千代田区外神田1-15-16 ラジオ会館 6F	03-3253-6528	03-3253-6519
(株) 日伸音波製作所	390-0851	長野県松本市島内4172-1	0263-40-1403	0263-40-1410
日本音響 (株)	557-0024	大阪市西成区出城1-3-9	06-6633-6125	06-6633-6127
日本ビクター (株)	612-8401	京都市伏見区深草下川原町31-1	075-644-0056	075-644-0076
ネットワークジャパン (株)	559-0012	大阪市住之江区東加賀屋2-8-12	06-6686-6355	06-6681-5734
ノイトリック (株)	103-0004	東京都中央区東日本橋3-7-19 友泉東日本橋駅前ビル	03-3663-4733	03-3663-4796
パイオニアマーケティング (株)	600-8322	京都市下京区西洞院通五条下ル小柳町513-2 五条久保田ビル 5F	075-353-5281	075-352-2586
パナソニックSSマーケティング (株)	604-0845	京都市中京区烏丸通御池上ル二条殿町548 京都パナソニックビル 3F	075-229-6720	075-229-6721
(株) バラッド	150-0013	東京都渋谷区恵比寿3-18-10 ヴィラ伊達 101	03-3441-7051	03-3441-7061
(有) パルス	371-0235	群馬県前橋市滝窪町1258-1	027-280-2585	027-280-2587
ヒビノ (株)	564-0051	大阪府吹田市豊津町18-8	06-6339-3890	06-6339-3891
フォスター電機 (株) フォステクスカンパニー	196-0021	東京都昭島市武蔵野3-2-35	042-546-6355	042-546-6067
(株) 福井商事	162-0801	東京都新宿区山吹町81 遠山ビル	03-3269-3055	03-3269-1522
不二音響 (株)	550-0014	大阪市西区北堀江1-1-24 四ツ橋近商ビル 8F	06-6541-7263	06-6541-7269
(株) フライングモール	144-0052	東京都大田区蒲田5-50-1 山口ビル	03-5713-8177	03-5713-8178
ベステックオーディオ (株)	532-0002	大阪市淀川区東三国3-11-16 817	06-6391-8562	06-6391-8475
ベリンガージャパン (株)	101-0052	東京都千代田区神田小川町3-3-2 マツシタビル 8F	03-5281-1180	03-5281-1181
ボーズ (株)	532-0012	大阪市淀川区木川東3-6-20 第5丸善ビル 2F	06-6304-5640	06-6305-4140
マーチンプロフェッショナルジャパン (株)	154-0024	東京都世田谷区三軒茶屋1-8-11 スクウェアフィールド 1F	03-5432-5249	03-5432-5269
松田通商 (株)	107-0062	東京都港区南青山3-3-15 MTCビル	03-5413-4611	03-5413-4618
ヤマハ (株) アビテックス西日本営業所	542-0081	大阪市中央区南船場3-12-9 心斎橋プラザビル東館 8F	06-6252-8795	06-6251-6552
ヤマハ (株) CA営業部	542-0081	大阪市中央区南船場3-12-9 心斎橋プラザビル東館 10F	06-6252-5405	06-6251-0766
ラウドテクノロジーズ 日本支社	162-0833	東京都新宿区箪笥町44 OH神楽坂ビル 5F	03-5225-6253	03-5225-6273
(株) ラグナヒルズ	163-0635	東京都新宿区西新宿新宿1-25-1 新宿センタービル 35F	03-5909-1631	03-5909-1639
ローランド (株)	530-0002	大阪市北区曽根崎新地1-4-20 桜橋IMビル	06-6345-9521	06-6345-9794

(五十音順敬称略)

次回開催のご案内

サウンドフェスタ2007

SOUND FESTA 2007

詳細は

http://www.sound-festa.com

随時更新

都合により変更する場合がございます。あらかじめご了承ください

サウンドフェスタ
SOUND FESTA 2006

http://www.sound-festa.com